DRS STUDIO

PROGETTAZIONE
PRATICHE EDILIZIE
RILIEVI 3D
CONSULENZA

L'edilizia, da un'altra prospettiva.

Una nuova visione dell'edilizia

L'obiettivo di **DRS Studio** è offrire al cliente tutti i servizi di cui ha bisogno attraverso un **unico punto di riferimento**, utilizzando strumenti e tecnologie di ultima generazione.

Dalla valutazione alla consegna definitiva del lavoro, chi si affida a **DRS Studio** si interfaccia sempre con un **unico interlocutore**.

I 5 punti di forza DRS Studio

Professionalità
Una squadra in grado di soddisfare qualunque tua richiesta grazie a un'esperienza pluriennale nel settore.

Esperienza
Professionisti specializzati e preparati a tua disposizione per ogni progetto.

Disponibilità
Consulenza e assistenza ogni giorno.
Quando ci chiami, rispondiamo.

Un team completo
Di qualsiasi servizio tecnico tu abbia bisogno,
da DRS Studio troverai la figura professionale specifica.

Innovazione
Strumentazioni e software all'avanguardia
per soddisfare al meglio le tue richieste.

Un'esperienza pluriennale al servizio dei clienti

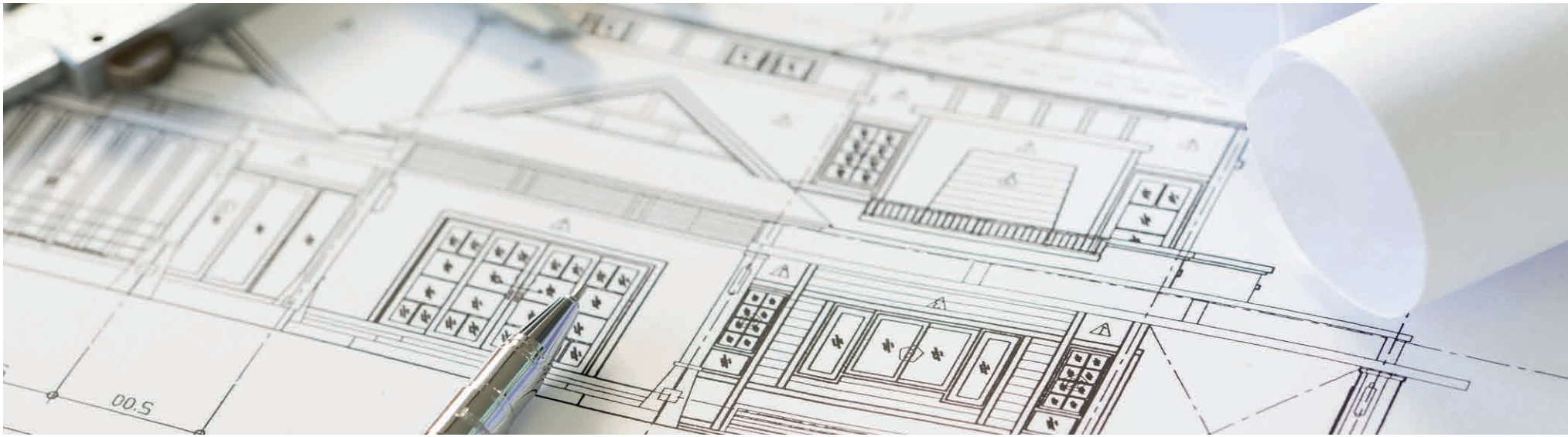

Un unico soggetto

Un team di tecnici qualificati che collabora e si interfaccia con il cliente come unico soggetto, senza perdite di tempo e inutili interferenze.

Esperienza pluriennale

DRS Studio è composto da geometri, periti edili, architetti e ingegneri con anni di esperienza nel settore tecnico e immobiliare, in grado di soddisfare qualsiasi richiesta del cliente.

Consulenza tecnica

I professionisti di **DRS Studio** sono a tua disposizione per seguire tutto l'iter burocratico e per darti il supporto di cui hai bisogno nella scelta della lavorazione che più si adatta alle tue esigenze.

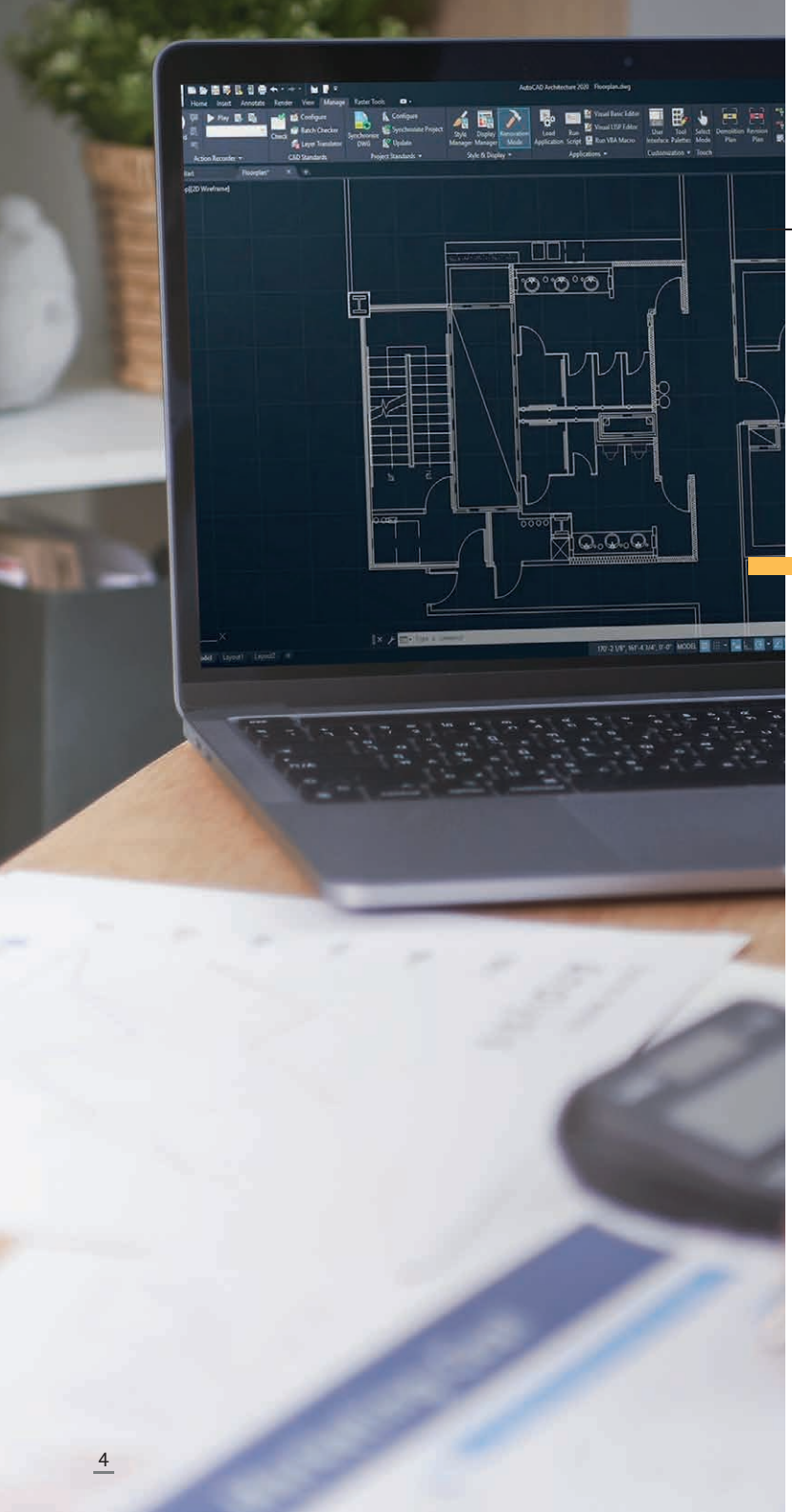

I nostri strumenti professionali

- Scanner laser Professionale RTC 360 della Leica Geosystem
- Software informatici per la redazione e restituzione grafica di pratiche edilizie tra cui “Autocad” e di pratiche catastali tramite “Pregeo” e “Docfa”
- Metro laser fino a 20 mt di distanza “Disto D2”.

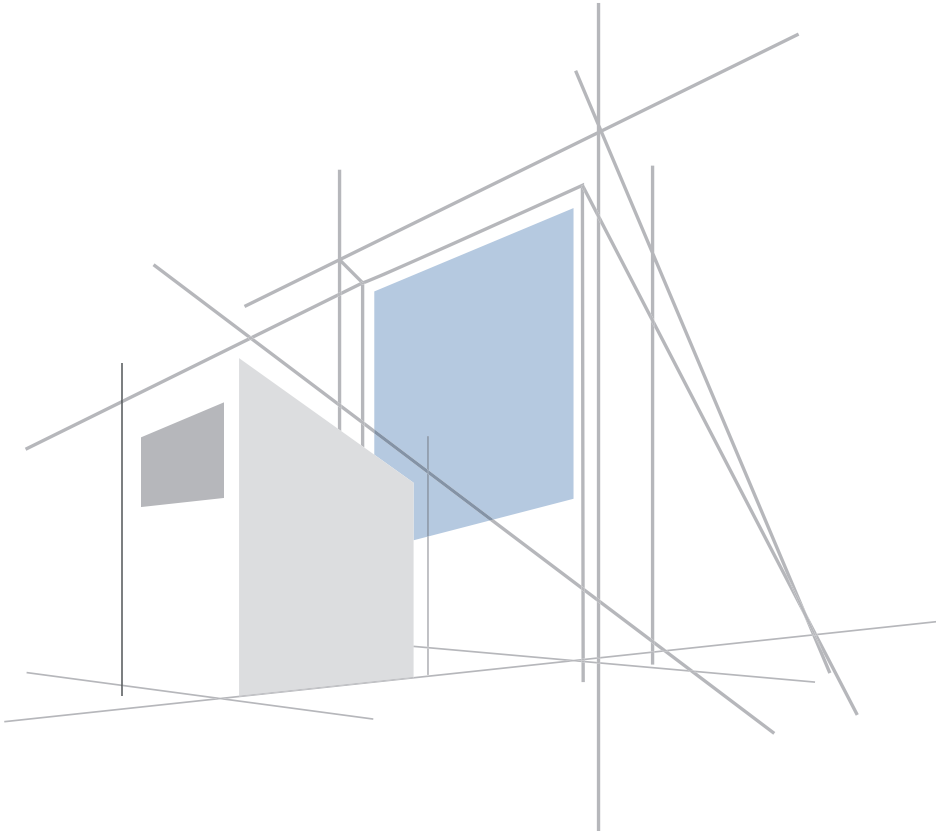

Le aree di intervento

Progettazione

Progettiamo edifici residenziali e commerciali, utilizzando tecnologie all'avanguardia. Il nostro obiettivo è creare spazi funzionali, sostenibili ed esteticamente belli che soddisfino le esigenze dei nostri clienti.

Pratiche edilizie

Offriamo servizi completi per la gestione delle pratiche edilizie, dalla richiesta dei permessi fino all'ottenimento di tutti i documenti necessari. Il nostro team di esperti ti aiuterà a districarti nel complesso mondo delle normative edilizie e a realizzare il tuo progetto in tempi rapidi.

Rilievi 3D

La nostra strumentazione all'avanguardia ci consente di effettuare rilievi 3D precisi e affidabili utilizzando il laser scanner Leica RTC360.
Il nostro team di tecnici esperti creerà modelli 3D dettagliati che potranno essere utilizzati per progetti di costruzione, ristrutturazione e pianificazione del territorio.

Consulenza

DRS Studio offre consulenze complete e personalizzate per la progettazione e la realizzazione di progetti edilizi e architettonici.
Forniamo soluzioni mirate su questioni tecniche, legislative e finanziarie, in modo che i nostri clienti ottengano il massimo dai loro investimenti.

Progettazione

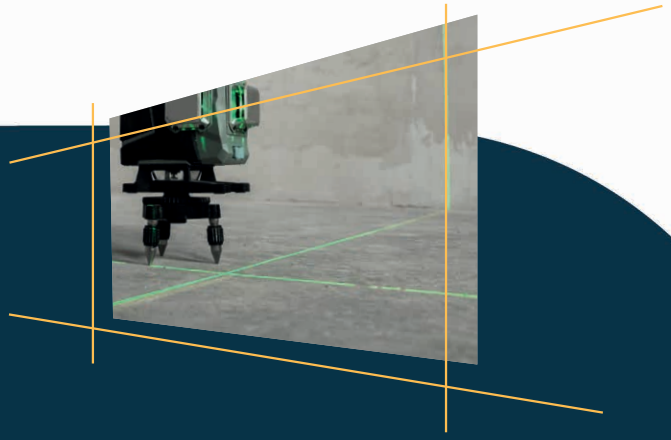

01

Progettazione architettonica e impiantistica

Sopralluoghi e **rilievi dello stato di fatto** di immobili residenziali e commerciali tramite **Disto** e **Laser Scanner 3D** per la redazione completa di pratiche edilizie quali CILA, SCIA e permessi a costruire.

02

Progettazione strutturale

Redazione e deposito di **pratiche strutturali** per **nuove realizzazioni** civili e commerciali, **adeguamenti sismici**, **ristrutturazioni** civili e commerciali e interventi di tutte le entità.

03

Direzione lavori

- Gestione e coordinamento delle commesse con supervisione delle opere sia a livello architettonico che strutturale
- Organizzazione del cantiere e gestione delle ditte appaltatrici con stesura di SAL (stato avanzamento lavori) e controllo della contabilità
- Redazione di computi metrici estimativi con relativa conduzione di gare d'appalto per l'assegnazione delle varie commesse tramite sopralluoghi e incontri tecnici

04

Servizio CAD 2D-3D, BIM e rendering

Restituzione grafica puntuale per la valutazione preliminare dei progetti attraverso strumenti tecnologici all'avanguardia e **software professionali** (CAD - BIM) che consentono di elaborare una **proposta di arredo** e **fotoinserimento** della struttura nell'ambiente circostante.

05

Pratiche VVF

Redazione e deposito di **pratiche sulla prevenzione** incendi con rapporti presso i relativi Comandi dei Vigili del Fuoco, sia in ambito residenziale che commerciale.

06

Sicurezza ai sensi del d. lgs. 81/08

Coordinazione della sicurezza in fase di progettazione ed esecuzione (CSP e CSE), occupandosi della redazione di tutti i documenti necessari.

Inoltre, per ogni progetto, all'interno del team **DRS Studio** viene individuata la persona adatta a ricoprire il ruolo di **responsabile dei lavori** (RL).

07

Topografia e catasto

- **Rilievi topografici** tramite l'utilizzo di stazione totale e redazione delle relative pratiche tramite software professionali (Pregeo);
- **Deposito di variazioni catastali** tramite software professionali (Docfa) sia in ambito residenziale che commerciale;
- **Verifica dei confini di proprietà** con sovrapposizione delle carte catastali con lo stato dei luoghi, picchettamenti e riconfinamenti di terreni.

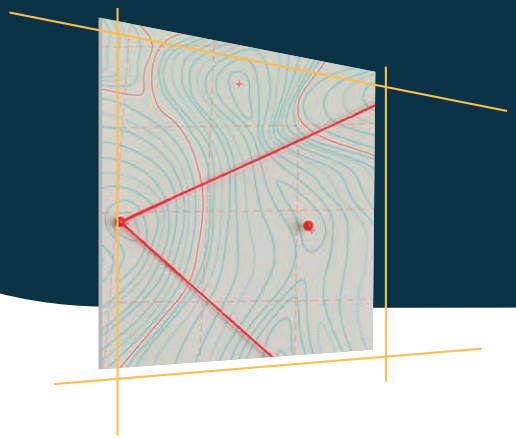

Pratiche edilizie

01

APE (Attestato Prestazione Energetica)

L'Attestato di Prestazione Energetica è una certificazione necessaria ogni qualvolta si intervenga sulla struttura esterna degli edifici o sugli impianti esistenti, oltre che per la redazione di tutti gli atti di trasferimento di un immobile.

Viene redatto dai nostri professionisti a seguito di un sopralluogo/rilievo per valutare le caratteristiche architettoniche, strutturali e impiantistiche dell'immobile.

02

Due diligence per compravendite

La Due Diligence è un'analisi dello stato e delle condizioni di un immobile finalizzata alla compravendita. I nostri tecnici esperti procederanno all'**analisi dello stato di fatto** dell'immobile tramite un rilievo geometrico e fotografico, all'**analisi dello stato legittimo** a livello edilizio e urbanistico oltre che catastale, a una **verifica dello stato manutentivo degli impianti** presenti e infine una **verifica legale e documentale**.

03

Relazioni tecniche di assistenza alla compravendita

La relazione tecnica di compravendita è un documento che, in sede di rogito, garantisce la **conformità urbanistica e catastale** del bene immobile oggetto di compravendita.

04

Stime e perizie di immobili

La perizia di stima è una relazione, corredata da immagini e grafici esplicativi, che ha lo scopo di descrivere dettagliatamente le caratteristiche di un immobile e di determinarne il **valore di mercato** in previsione di una compravendita. La perizia analizza elementi come **la struttura portante, i materiali, l'ubicazione, il carico di resistenza, i valori termici**, i certificati di **agibilità** o di **abitabilità**, e la qualità delle **rifiniture**.

Rilievi 3D

Rilievi e misurazioni 3D di interni ed esterni con laser scanner di ultimissima generazione per l'acquisizione della realtà 3D.

Precisione, velocità, abbattimento dell'errore;
DRS Studio offre ai suoi clienti l'eccellenza della tecnologia.

Il **3D Reality Capture Leica RTC360**, firmato Geosystems, documenta e cattura immagini tridimensionali degli ambienti, garantendo:

- **Massima precisione e affidabilità**
- **Velocità di acquisizione di scansioni e immagini HDR** (High Dynamic Range)
- **Altissima qualità e risoluzione delle immagini finali**

Questo laser scanner è in grado di acquisire milioni di punti al secondo e di restituire **immagini HDR**. Grazie ai risultati del rilievo, i nostri professionisti elaborano, tramite specifici software, un progetto estremamente realistico **massimizzando la produttività**, abbattendo i tempi del rilievo e riducendo al minimo i margini di errore.

La tecnologia di **Reality Capture** è perfetta per rilevare immagini tridimensionali di spazi molto ampi, come ad esempio centri commerciali e della grande distribuzione.

Arrivare in alto non è più un problema

La tecnologia del laser scanner 3D riesce a raggiungere ogni singolo angolo a qualunque altezza da terra, garantendo una precisione mai vista prima e una **restituzione fotografica** ad **altissima qualità** con **panoramiche di 360°**.

Il **laser scanner Leica RTC360** è in grado di **rilevare** tutti gli elementi presenti nello spazio, compresi **arredi** e **scaffalature**, garantendo un'acquisizione ottimale di ambienti quali **magazzini, centri commerciali, all'ingrosso**, di stoccaggio e distribuzione merci.

Rilievi 3D

01

A chi è rivolto il servizio

Enti pubblici: palazzi storici, piazze, parchi, giardini, fontane e tutte le strutture appartenenti al patrimonio architettonico, archeologico, industriale.
Privati: case, ville e appartamenti, centri commerciali, magazzini della grande distribuzione, Tenant e negozi, giardini privati, strutture ricettive.

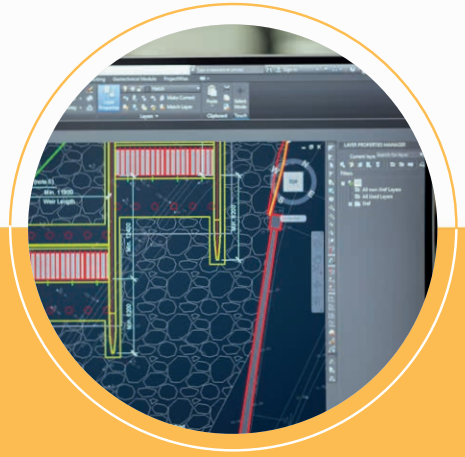

02

Restituzione grafica CAD e BIM

I tecnici **DRS Studio** elaborano ogni rilievo in modo puntuale e preciso, sia in **2D** che in **3D**, grazie ai milioni di punti che lo strumento ci restituirà sotto forma di nuvola di punti e sarà restituito in formati utilizzabili per i più comuni **programmi di CAD** (Computer-Aided Design and drafting) e **BIM** (Building Information Modeling).

03

Tour virtuali di interni ed esterni

Le immagini rilevate con il laser scanner Leica RTC360 permettono di realizzare **tour in realtà virtuale** dei tuoi immobili di proprietà, che si tratti di **strutture ricettive** (alberghi, villaggi turistici, campeggi), **attività commerciali** (centri commerciali, negozi), **ville o case private**, **parchi pubblici e privati**, spazi interni ed esterni di ogni genere.

Consulenza

DRS Studio offre servizi di consulenza completi e personalizzati per la **progettazione** e la **realizzazione di progetti edilizi e architettonici**. Il nostro team di esperti ti accompagnerà in tutte le fasi del percorso, fornendo un **supporto professionale e altamente qualificato** dalla presentazione fino alla realizzazione finale del progetto.

La **nostra esperienza pluriennale** ci rende **un partner affidabile e competente**, in grado di trovare sempre soluzioni innovative e sostenibili, in modo da garantire un risultato finale che soddisfi le aspettative dei nostri clienti, sia nel settore privato che in quello commerciale e aziendale.

I nostri Clienti

Nella nostra esperienza pluriennale, abbiamo lavorato con **privati, piccole, medie e grandi aziende**.
In particolare, ci occupiamo ogni giorno di progettazione, ristrutturazione e interventi di vario genere nel settore della **grande distribuzione** e dei **centri commerciali**.

IGD SIIQ

IDEAFIMIT

COOP CENTRO ITALIA SOC. COOP.

COOP LIGURIA SOC. COOP.

COOP LOMBARDIA SOC. COOP.

UNICOOP FIRENZE SOC. COOP.

NOVACOOP SOC. COOP.

UNICOOP TIRRENO SOC. COOP.

AURELIA ANTICA SHOPPING CENTER

ANONIMA RISTORI

DRS STUDIO

PROGETTAZIONE
PRATICHE EDILIZIE
RILIEVI 3D
CONSULENZA

Via A. Ragionieri 90/8

50019 Sesto F.no (FI)

cell. + 39 328 7574850

info@drsstudio.it

www.drsstudio.it